D.Lgs. 81/2008 che cosa è ?

TESTO UNICO SULLA SICUREZZA

È la legge attualmente in vigore in Italia.
Ha abrogato tutte le precedenti leggi (D.P.R. 547 – 164, D.Lgs. 626)
L'articolo riguardante le scale è il n. 113

SCALE PORTATILI

Per poter dichiarare una scala portatile conforme alla vigente normativa (D.lgs. 09 aprile 2008, n. 81), il costruttore deve:

1 progettarla e realizzarla in conformità a quanto disposto dal D.lgs. 81/2008;
2 dotarla di un manuale per il montaggio, uso e smontaggio che riporti le istruzioni relative all'utilizzo secondo le prescrizioni del D.lgs. 81/2008 (per la tutela della salute e della sicurezza nei luoghi di lavoro).

Scale portatili

Il D.lgs. 81/2008 ammette una deroga (Allegato XX) alle disposizioni di carattere costruttivo (art. 113 commi 3, 8 e 9) a condizione che:

1 le scale portatili siano costruite conformemente alla norma tecnica UNI EN 131;
2 il costruttore fornisca le certificazioni previste dalla norma tecnica UNI EN 131; emesse da un laboratorio ufficiale (nel nostro caso: UNIVERSITA' DEGLI STUDI DI PERUGIA DIPARTIMENTO DI INGEGNERIA INDUSTRIALE); le scale portatili siano accompagnate da un foglio o libretto recante una serie di informazioni sul tipo di prodotto, sul corretto impiego dello stesso, sulla manutenzione e conservazione. Sul libretto dovranno inoltre essere riportati gli estremi del laboratorio che ha effettuato le prove previste dalla norma tecnica UNI EN 131, i numeri di identificazione dei certificati e la data del loro rilascio, dovrà infine essere riportata una dichiarazione del costruttore di conformità alla norma tecnica UNI EN 131.

Portable ladders

In order to declare ladders pursuant to UNI EN 131 technical standard:

1. portable ladders must be built pursuant to, of the above mentioned technical standard
2. the manufacturer shall supply the certifications prescribed by the above mentioned technical standard, issued by an accredited laboratory;
3. portable ladders shall be accompanied by a sheet or handbook providing relevant data on type of product, correct use, maintenance and conservation of the same. The handbook must also include results of technical tests required by technical standard UNI EN 131, identification numbers of the certificates and dates of their release; the manufacturer's declaration of conformance to technical norm UNI EN 131, shall also be included.

Caratteristiche imprescindibili perché una scala portatile sia conforme alla norma europea EN 131

Essential characteristics as a ladder complies with the european standard EN 131

Sequenza di prova
Test sequence

5.13
Estensione massima della scala
Maximum extension
5.18
Prova di slittamento della base
Base slip test
5.19 - 5.20
Test di resistenza per barre stabilizzatrici
Strength test for stabilizers
5.10
Prova di sollevamento i verticale della piattaforma delle scale doppie
Kick-up platform of standing ladders
5.14
Prova terzo elemento in posizione “A”
3 part combination in A position
5.12
Prova sui corrimano
Test hand-rail
5.4
Prova di flessione laterale della scala
Lateral deflection
5.3
Prova di flessione
Bending
5.2
Prova di resistenza
Strength
5.7
Prova di torsione di gradini e pioli
Torsion on rung, step
5.6
Prova di carico verticale su piolo, gradino e piattaforma
Vertical load on run, step and platform
5.9
Prova dei ganci dei pioli su scale estendibili e combinate
Hooks of extending combination
5.15
Torsione sulle scale doppie
Torsion test for standing ladders
5.21
Prova di torsione per scale d’appoggio
Torsion test for leaning ladders
5.17
Prova di durabilità delle scale doppie
Durability test for standing ladders
5.8
Prova dei dispositivi di sicurezza contro l’apertura e delle cerniere nelle scale doppie
Opening restrains and hinge of standing ladder
5.11
Prova di trazione dei piedi
Feet pull
5.5
Prova dell’estremità inferiore del montante
Bottom stile end

CERTIFICATO DI VERIFICA E CONFORMITÀ N. MARC 109

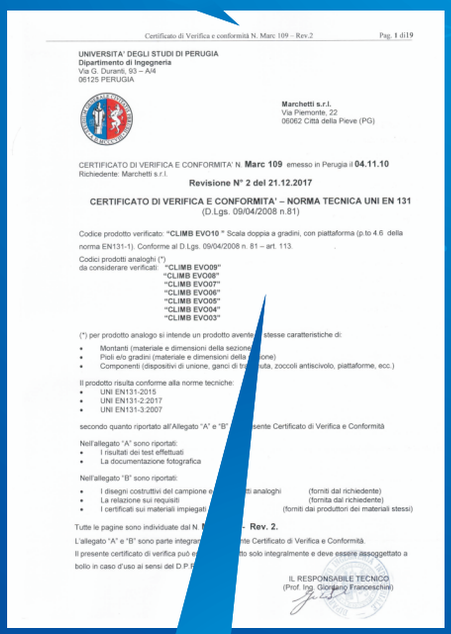

Certificato di Verifica e conformità N. Marc 109 – Rev.2 Pag. 1 di 19

UNIVERSITA' DEGLI STUDI DI PERUGIA
Dipartimento di Ingegneria
Via G. Duranti, 93 – A/4
06125 PERUGIA

Marchetti s.r.l.
Via Piemonte, 22
06062 Città della Pieve (PG)

CERTIFICATO DI VERIFICA E CONFORMITA' N. **Marc 109** emesso in Perugia il **04.11.10**
Richiedente: Marchetti s.r.l.

Revisione N° 2 del 21.12.2017

CERTIFICATO DI VERIFICA E CONFORMITA' – NORMA TECNICA UNI EN 131
(D.Lgs. 09/04/2008 n.81)

Codice prodotto verificato: **"CLIMB EVO10 "** Scala doppia a gradini, con piattaforma (p.to 4.6 della norma EN131-1). Conforme al D.Lgs. 09/04/2008 n. 81 – art. 113.

Codici prodotti analoghi (*)
da considerare verificati: **"CLIMB EVO09"**
"CLIMB EVO08"
"CLIMB EVO07"
"CLIMB EVO06"
"CLIMB EVO05"
"CLIMB EVO04"
"CLIMB EVO03"

(*) per prodotto analogo si intende un prodotto avente le stesse caratteristiche di:
- Montanti (materiale e dimensioni della sezione)
- Pioli e/o gradini (materiale e dimensioni della sezione)
- Componenti (dispositivi di unione, ganci di trattenuta, zoccoli antiscivolo, piattaforme, ecc.)

Il prodotto risulta conforme alla norme tecniche:
- UNI EN131-2015
- UNI EN131-2:2017
- UNI EN131-3:2007

secondo quanto riportato all'Allegato "A" e "B" del presente Certificato di Verifica e Conformità

Nell'allegato "A" sono riportati:
- I risultati dei test effettuati
- La documentazione fotografica

Nell'allegato "B" sono riportati:
- I disegni costruttivi del campione e dei prodotti analoghi (forniti dal richiedente)
- La relazione sui requisiti (fornita dal richiedente)
- I certificati sui materiali impiegati (forniti dai produttori dei materiali stessi)

Tutte le pagine sono individuate dal N. [illegible] - **Rev. 2.**

L'allegato "A" e "B" sono parte integrante del presente Certificato di Verifica e Conformità.

Il presente certificato di verifica può essere [illegible] solo integralmente e deve essere assoggettato a bollo in caso d'uso ai sensi del D.P.R.

IL RESPONSABILE TECNICO
(Prof. Ing. Giordano Franceschini)

CERTIFICATO DI VERIFICA E CONFORMITÀ N. MARC 109

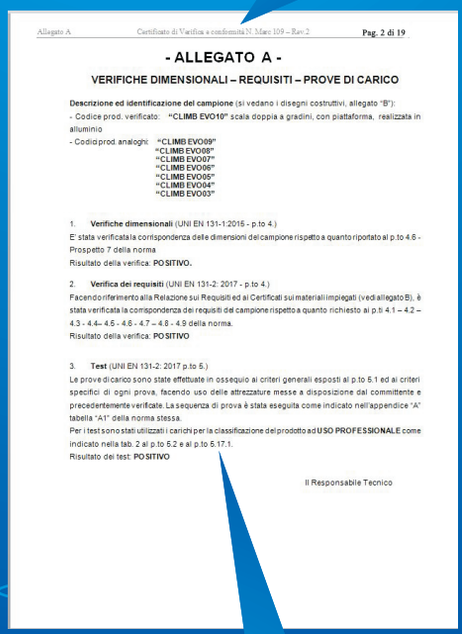

Allegato A Certificato di Verifica e conformità N. Marc 109 – Rev.2 **Pag. 2 di 19**

- ALLEGATO A -

VERIFICHE DIMENSIONALI – REQUISITI – PROVE DI CARICO

Descrizione ed identificazione del campione (si vedano i disegni costruttivi, allegato "B"):
- Codice prod. verificato: **"CLIMB EVO10"** scala doppia a gradini, con piattaforma, realizzata in alluminio
- Codici prod. analoghi: **"CLIMB EVO09"**
"CLIMB EVO08"
"CLIMB EVO07"
"CLIMB EVO06"
"CLIMB EVO05"
"CLIMB EVO04"
"CLIMB EVO03"

1. **Verifiche dimensionali** (UNI EN 131-1:2015 - p.to 4.)
E' stata verificata la corrispondenza delle dimensioni del campione rispetto a quanto riportato al p.to 4.6 - Prospetto 7 della norma
Risultato della verifica: **POSITIVO.**

2. **Verifica dei requisiti** (UNI EN 131-2: 2017 - p.to 4.)
Facendo riferimento alla Relazione sui Requisiti ed ai Certificati sui materiali impiegati (vedi allegato B), è stata verificata la corrispondenza dei requisiti del campione rispetto a quanto richiesto ai p.ti 4.1 – 4.2 – 4.3 - 4.4– 4.5 - 4.6 - 4.7 – 4.8 - 4.9 della norma.
Risultato della verifica: **POSITIVO**

3. **Test** (UNI EN 131-2: 2017 p.to 5.)
Le prove di carico sono state effettuate in ossequio ai criteri generali esposti al p.to 5.1 ed ai criteri specifici di ogni prova, facendo uso delle attrezzature messe a disposizione dal committente e precedentemente verificate. La sequenza di prova è stata eseguita come indicato nell'appendice "A" tabella "A1" della norma stessa.
Per i test sono stati utilizzati i carichi per la classificazione del prodotto ad **USO PROFESSIONALE** come indicato nella tab. 2 al p.to 5.2 e al p.to 5.17.1.
Risultato dei test: **POSITIVO**

Il Responsabile Tecnico

CERTIFICATO DI VERIFICA E CONFORMITÀ NORMA TECNICA EN 131 D.Lgs. 09/04/2008 N° 81

RISULTATO DELLA VERIFICA POSITIVO

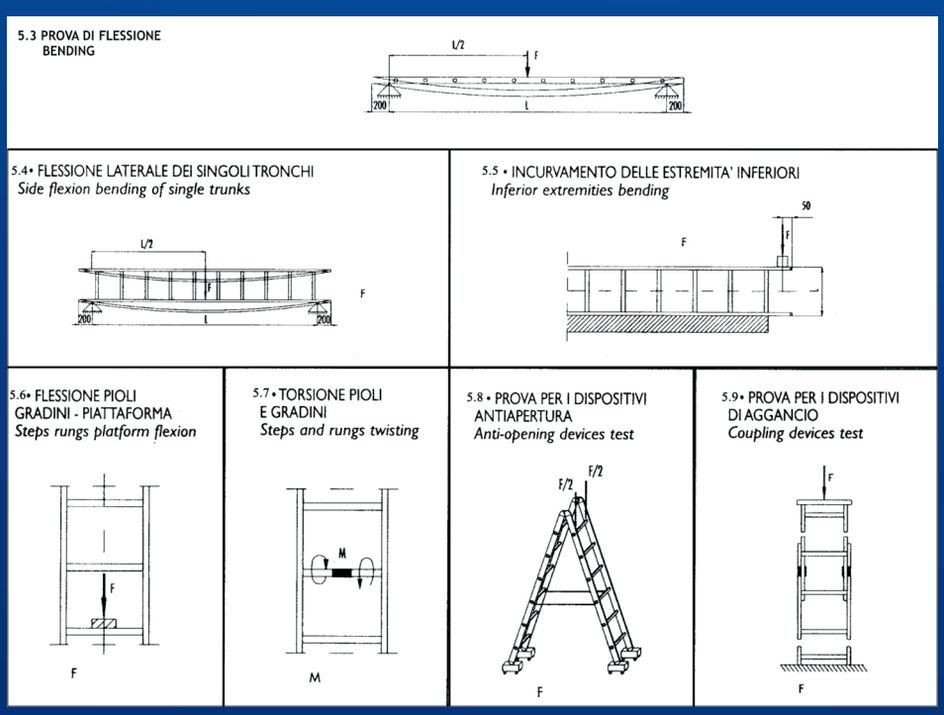

Etichette - *Labels*

scale portatili - *portable ladders*

MARCATURA E IDENTIFICAZIONE DEL PRODOTTO
PRODUCT MARKING AND IDENTIFICATION

MARCHETTI® 100% MADE in ITALY

Produttore - *Productor*

Prodotto conforme a:
Product in compliance with:
D.Lgs. 206/2005
Art. 2
10855 CONSUMATORI

Seguire scrupolosamente il manuale di uso e manutenzione
Read carefully the use and maintenance handbook
MARCHETTI®
www.marchetti.eu

Prodotto conforme a
Product in compliance with:
D.Lgs.09/04/08 n°81
100% MADE IN ITALY

Targhetta - *Label* D.Lgs.09/04/08 n°81 - art.113 e D.Lgs. 06/09/05 n°206 - art.2

Codice
Code

Nome
Name

Descrizione
Description

Targhetta identificativa scala
Label for identification of the ladder

21049 OR 312
SCALA ALLUM. 3 TRONCHI 12 PIOLI M 3.40 EN 131
8 021227 007506
SVIL. UTILE m. 7.62 Massa Kg 21.30 AA/MM Costr. 13/10 Lotto N. P 029

Codice a barre
Bar code

Altezza
Height extended

Massa
Weight

Anno e mese
Year and month

N° lotto di produzione
Production No.

Dichiarazione di confomità
Declaration of conformity

Certificato
Certificate

Manuale d'uso e manutenzione
Handbook for use and maintenance

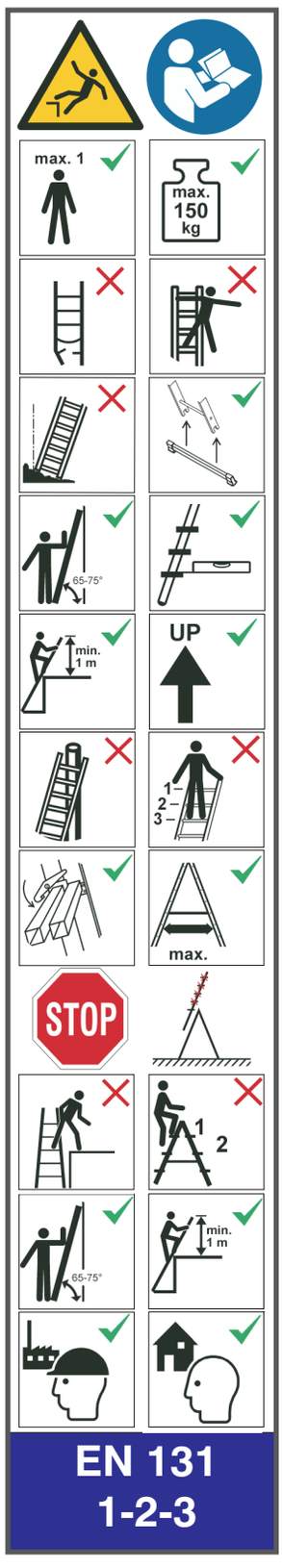

Targhetta norma EN 131
Label EN 131 norm