Documento di assistenza al cliente n. 47 rev. 3 del 23/06/2011

MARCHETTI®

CERTIFICATED UNI EN ISO 9001

D.Lgs. 81/2008 ART.140

D.Lgs. 206/2005 Art. 2 CONSUMATORI

Kg 150

TITAN

Ponte su ruote a torre "TITAN"

Dimensione torre m 0,75x1,65

TITAN 1 H max m 1,90

TITAN 2 H max m 3,00

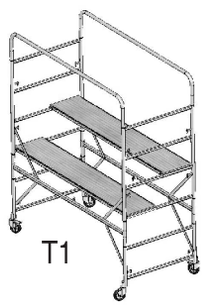

T1

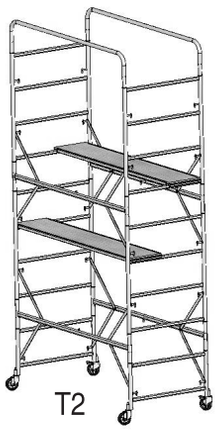

T2

Per **l'utilizzo professionale** e per il "fai da te". **In acciaio zincato**, H m 1,90 con una sola alzata e con due può arrivare **fino a m 3,00**. È perfetto per i lavori di imbiancatura e manutenzione, sganciando le aste **si può schiacciare per il passaggio attraverso porte e lungo corridoi**.
Ruote Ø 100 mm con freno.
Tubolare Ø 30 mm, leggero, poco ingombrante, inattaccabile dalla ruggine, bastano pochi minuti per montarlo. Il **doppio piano di lavoro** consente di lavorare su più livelli, le ruote con freno assicurano stabilità, sicurezza e facilità di spostamento.

Il presente manuale contiene importanti indicazioni riguardanti l'uso , la manutenzione e la sicurezza del ponte su ruote a torre, l'operatore ne deve avere completa conoscenza prima dell'utilizzo.
Osservare scrupolosamente questo documento, che deve sempre accompagnare il ponte su ruote a torre, significa operare in conformità a quanto disposto dalle attuali normative sulla sicurezza e la salute dei lavoratori D.Lgs. 81/2008 art.140 e la tutela dei consumatori D.Lgs.206/2005 art.2.

Ponte su ruote a torre “TITAN”

- Altezza massima consentita del piano di lavoro 1,98 m
- Carico complessivo massimo consentito 150 Kg
- Conforme a:

◘ D.Lgs. 09/04/2008 n. 81 - art. 140 (Testo unico sulla sicurezza)
◘ D.Lgs. 09/09/2005 n. 206 art. 2 (Codice del consumo)

1. DESCRIZIONE

Il ponte su ruote a torre TITAN, realizzato nelle n. 2 versioni T1 e T2 riportate a pag. 1, è costruito interamente in acciaio zincato ed è composto dai seguenti elementi:

1.1 Sezione di base: costituita da n. 2 telai in tubi di acciaio (1) con alle estremità inferiori n. 2 ruote pivottanti di diametro pari a ∅ 100, dotate di freno.

1.2 Torre: di tipo modulare. Ogni modulo , di altezza pari a m 1.125, è costituito da n. 2 telai laterali portanti (3) e da n. 2 correnti di collegamento (2). I telai laterali sono costituiti da n. 2 montanti e da n. 4 traversi ad interasse di mm 280 atti ciascuno a sostenere il piano di lavoro oltre che ad avere funzione di scala verticale per l'accesso al suddetto piano. Ogni corrente porta alle sue estremità n. 2 aste che andranno a realizzare i controventi nel momento del montaggio. Alla sommità della torre, in entrambe le configurazioni, vengono posti n. 2 correnti terminali (4).

1.3 <u>Piano di lavoro:</u>

1.3.1 DOPPIO: costituito da n. 2 elementi larghi ciascuno cm 30 (5), realizzati con telaio in tubi e profili di acciaio zincato con sovrastante piano di calpestio in legno multistrato. I due elementi di piano possono essere montati affiancati o sfalsati su quote diverse per facilitare la salita.

1.3.2 SINGOLO: costituito da n. 1 telaio in tubi di alluminio (6) con sovrastante piano di calpestio in legno multistrato munito di botola per l'accesso dall'interno della torre.

2. MONTAGGIO E SMONTAGGIO

2.1 Informazioni generali:

a) per il montaggio e lo smontaggio del ponte su ruote a torre TITAN sono necessarie almeno n° 2 persone ed è indispensabile che abbiano dimestichezza con le istruzioni di montaggio e uso;

b) in funzione dell'altezza che deve essere raggiunta si sceglierà di montare una delle configurazioni T1/T2 riportate a pag. 1;

c) non devono essere usati componenti danneggiati;

d) devono essere impiegati solo componenti originali secondo quanto indicato dal costruttore.

2.2 Verifiche preliminari:

a) La superficie sulla quale viene montato il ponteggio e successivamente spostato (se necessario) deve essere in grado di reggerne il peso, deve essere perfettamente livellata e tale da garantire la ripartizione del carico, magari facendo uso di tavoloni o altri mezzi equivalenti;

b) deve essere assicurata l'assenza di qualunque tipo di ostacolo;

c) le operazioni di montaggio possono iniziare solo in assenza di vento;

d) deve essere verificato che tutti gli elementi, gli utensili accessori e le attrezzature di sicurezza per il montaggio del ponteggio a torre siano disponibili in loco.

2.3 Istruzioni montaggio:

Effettuate le verifiche di cui al p.to 2.2, procedere al montaggio della sezione di base:

a) collegare i n. 2 blocchi porta-ruote (1) con n. 2 correnti di collegamento (2) innestando i manicotti terminali dei correnti sugli spinotti superiori dei blocchi porta-ruote, quindi liberare una per parte delle 2 aste poste alle estremità dei correnti ed agganciarle ai nottolini presenti sui blocchi porta-ruote

b) innestare i n. 2 telai laterali portanti (3) sui correnti già posizionati ed agganciare le n. 2 restanti aste poste alle estremità dei correnti ai nottolini presenti sui telai laterali;

se stiamo montando la configurazione T1:

c) inserire il freno sulle n. 4 ruote;

D) innestare i correnti terminali (4) sugli spinotti superiori dei telai laterali;
e) posizionare i n. 2 elementi del piano doppio (5) o il piano singolo (6), alle altezze desiderate;
N.B.: Nella configurazione T1 l'altezza massima del piano di lavoro è quella relativa al quarto traverso/piolo della torre a partire da terra;

2.4 Istruzioni di montaggio configurazione T2:
a) montare la sezione di base seguendo le istruzioni di cui ai p.ti a), b), c) del 2.3;
b) posizionare uno dei n. 2 elementi del piano Doppio o il piano Singolo sul quarto traverso/piolo della torre a partire da terra;
c) salendo sul piano, posizionato come specificato al p.to precedente, innestare i n° 2 telai terminali (4) inserendo gli spinotti in lamiera zincata posti alle estremità inferiori dei montanti nelle sedi superiori dei montanti del telaio di base;
d) porre in opera le aste di controventamento agganciandone le estremità ai nottolini antisfilo presenti sui correnti di collegamento superiori ed inferiori;
e) posizionare i n° 2 elementi del piano Doppio (5) o il piano Singolo alle altezze desiderate.
N.B.: Nella configurazione T2 l'altezza massima del piano di lavoro è quella relativa al settimo traverso/piolo della torre a partire da terra;
se stiamo montando la configurazione T2:
c) inserire il freno sulle n. 4 ruote;
d) innestare i correnti di collegamento della torre sugli spinotti superiori dei telai laterali, quindi liberare una per parte delle 2 aste poste alle estremità dei correnti ed agganciarle ai nottolini presenti sui telai laterali inferiori;
e) posizionare uno dei n. 2 elementi del piano Doppio, o il piano Singolo, sul quarto traverso/piolo della torre a partire da terra;
f) salendo sul piano, posizionato come al specificato al punto precedente, innestare ulteriori n. 2 telai laterali portanti (3) sui correnti già posizionati ed agganciare le n. 2 restanti aste poste alle estremità dei correnti ai nottolini presenti sui telai;
g) innestare i correnti terminali (4) sugli spinotti superiori dei telai laterali;
h) posizionare i piani di lavoro alle altezze desiderate,

3. UTILIZZO

a) Verificare che il ponteggio sia stato montato in posizione verticale, facendo uso di livella o pendolino, seguendo regolarmente e completamente le indicazioni del fornitore atte a garantire un'esecuzione a regola d'arte;
b) controllare che sia inserito il freno sulle n. 4 ruote;
c) E' obbligatorio accedere ai piani di lavoro dall'interno della torre, i traversi dei telai laterali portanti costituiscono la scala di accesso;
d) non è consentito aumentare l'altezza dei piani di lavoro mediante l'uso di scale, casse o altri dispositivi;
e) effettuare gli spostamenti senza persone e materiali sul ponte;
f) il ponteggio TITAN ha anche la caratteristica di poter essere schiacciato per passare attraverso le porte senza essere smontato. Per compiere questa operazione è sufficiente togliere il piano di lavoro e liberare le aste di controventamento dai nottolini con aletta.

4. MANUTENZIONE

a) Eliminare, dopo un certo numero di impieghi, a discrezione dell'operatore, le incrostazioni di malta, cemento, vernici, ecc. eventualmente presenti sui vari componenti;
b) verificare, prima di ogni montaggio, il perfetto stato di conservazione dei componenti, provvedendo a sostituire quelli deteriorati o danneggiati con altri dello stesso tipo, assolutamente originali, secondo quanto indicato dal costruttore;
c) nella movimentazione, trasporto e immagazzinamento avere cura di non sottoporre nessuno degli elementi costituenti il ponte a carichi che possano generare deformazioni permanenti, evitare quindi accatastamenti disordinati o insieme a materiali di natura diversa.

Ponte su ruote a torre “TITAN”

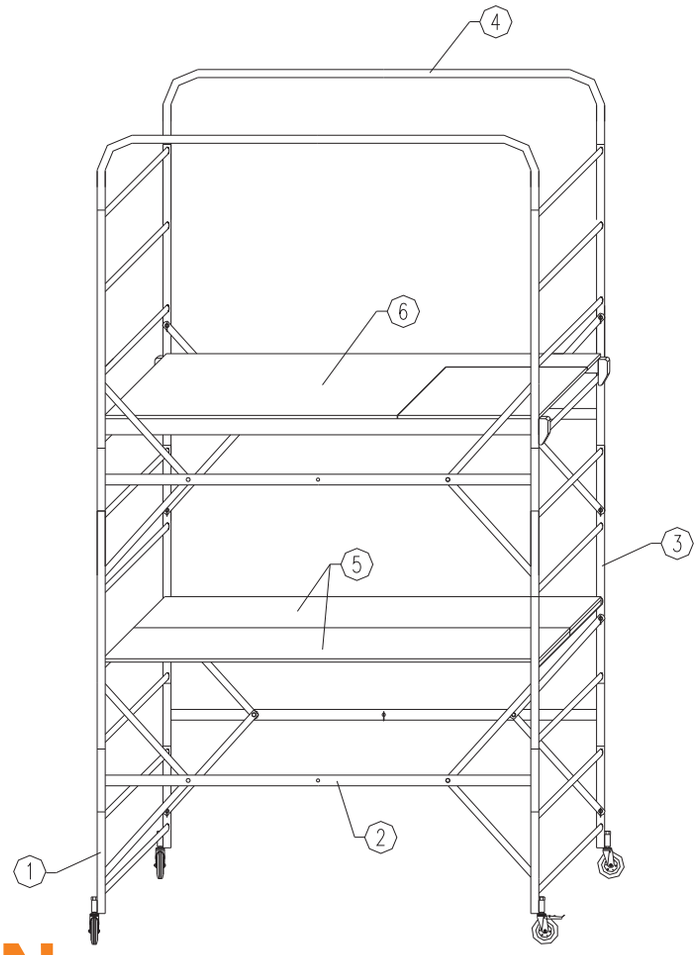

TITAN

D.Lgs. 81/2008 ART.140

D.Lgs. 206/2005 Art. 2 CONSUMATORI

CARATTERISTICHE TECNICHE

Kg 150 Carico complessivo consentito

Dimensioni torre m 0,75x1,65

Pos.	Cod.	Elementi Componenti	Peso Kg	Configurazioni T1	T2
1	20269	**Blocco portaruote**	3,90	2	2
2	20267	**Corrente di collegamento**	3,66	2	4
3	20266	**Telaio portante**	4,36	2	4
4	20270	**Corrente terminale**	2,15	2	2
5	20635	**Piano di lavoro: n.2 semipiani 165x30**	16,5	1	1
6	20634	**Piano di lavoro con botola**	13,0	1*	1*

*** 1 alternativo al punto 5**

MARCHETTI s.r.l.

Tel +39 0578 20348 Fax +39 0578 226488

www.marchettionline.com - info@marchettionline.it